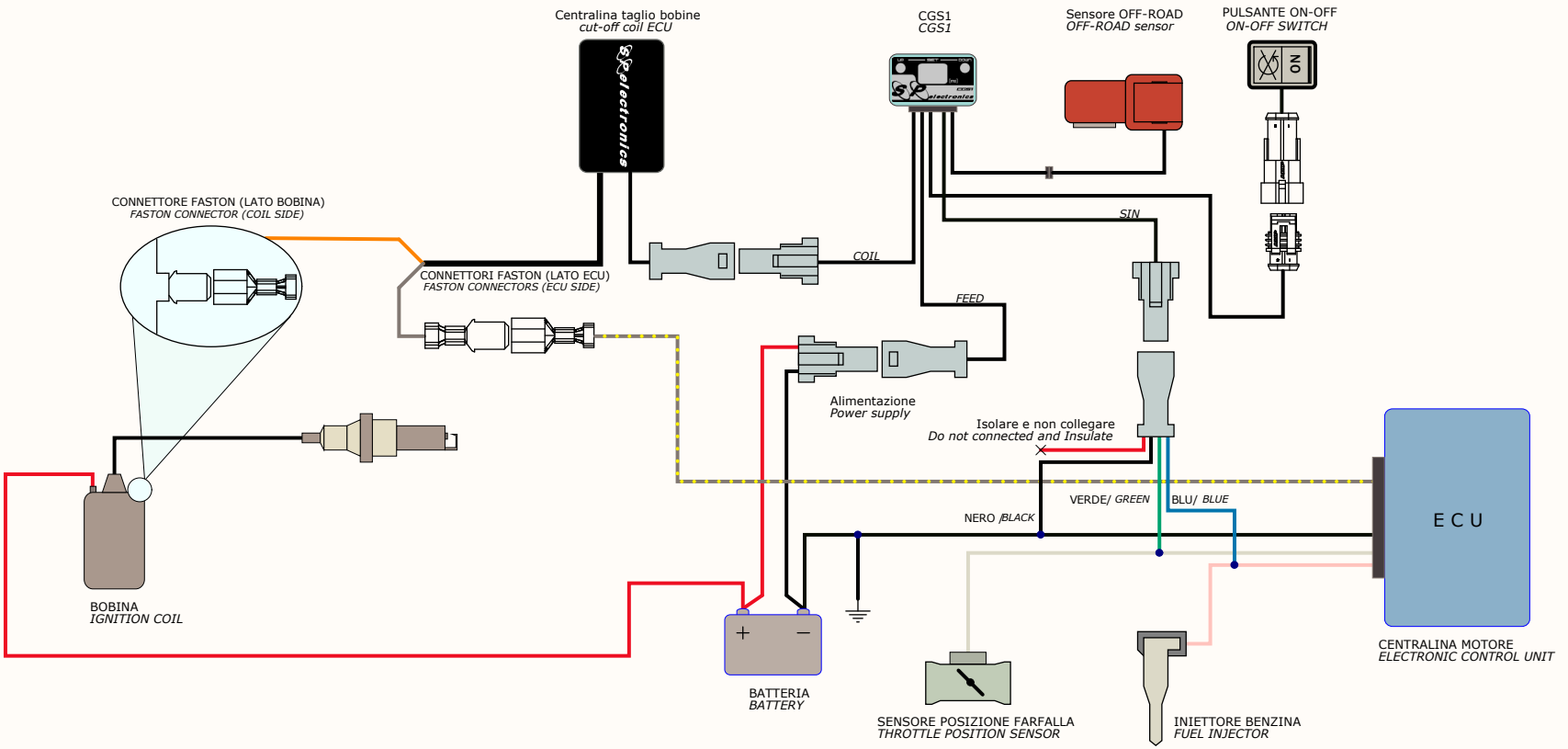

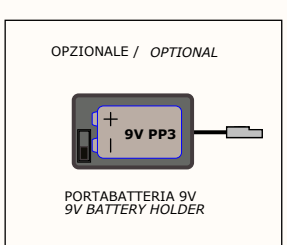

APPLICAZIONE DEL KIT CGS1 OFF-ROAD -TPS

CGS1 OFF-ROAD -TPS KIT WIRES CONNECTION DIAGRAM

SP electronics
Via Astichello, 25
36030 Montecchio Prec.no (VI)
Phone 0445-334677
Fax 0445-339595

Disegno di nostra proprietà, divulgazione e riproduzione totale o parziale vietate ai sensi di legge.

Titolo documento: KIT CGS1 OFF-ROAD -TPS			
Codice prodotto:	Data emissione: 08/02/2010	Revisione: 1	Pag.: 1 / 1
File: MOTARD + TPS.SchDoc			